ANGELO PO - PENTOLA GAS INDIRETTA 140 L CON AUTOCLAVE
1N1PI2GA - 01-04-2016 »

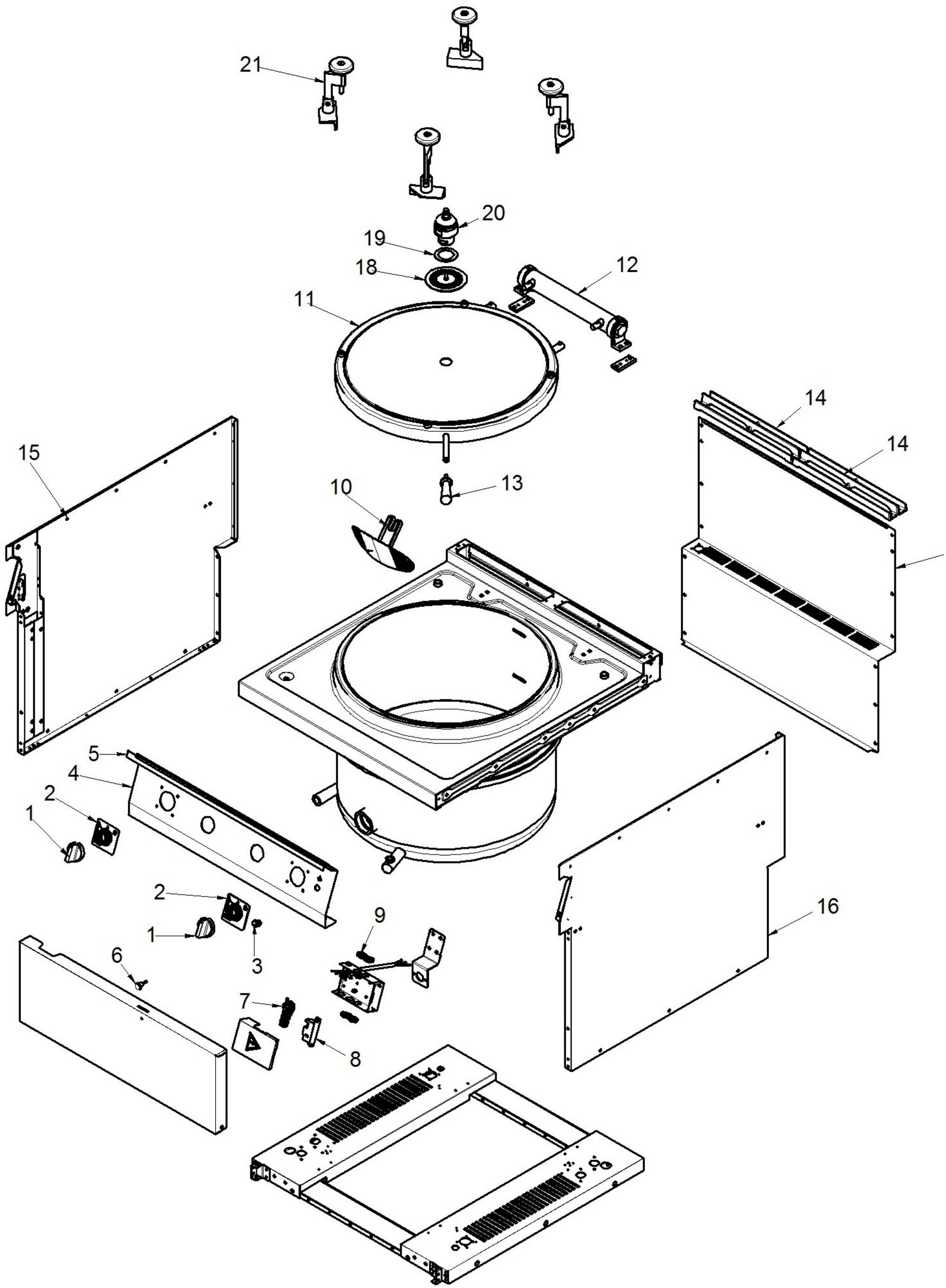

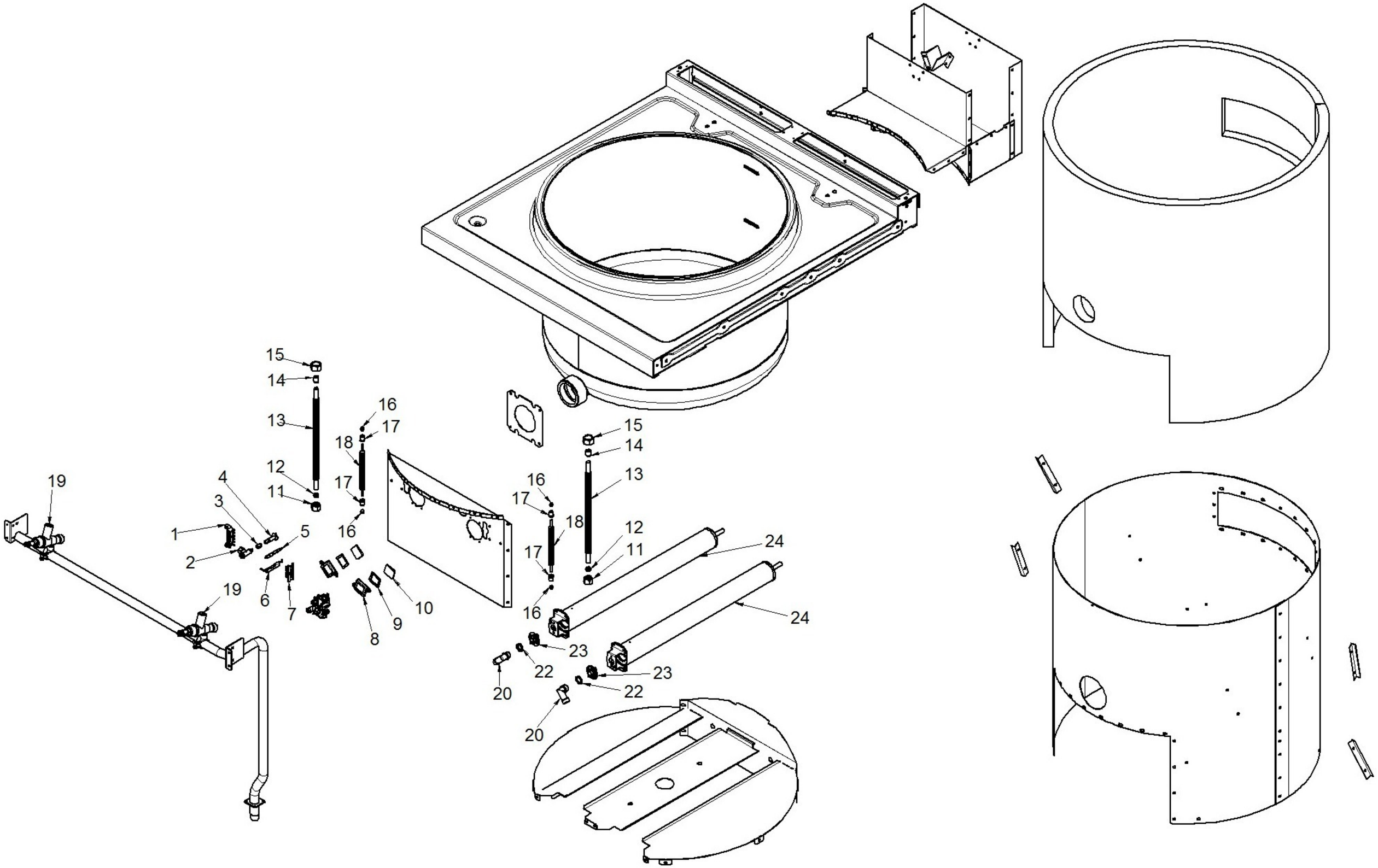
15
14
13
12
11
16
17
18
17
16
19
4
3
1
2
5
6
7
19
8
9
10
15
14
13
16
17
18
17
16
12
11
24
24
23
22
20
23
22
20
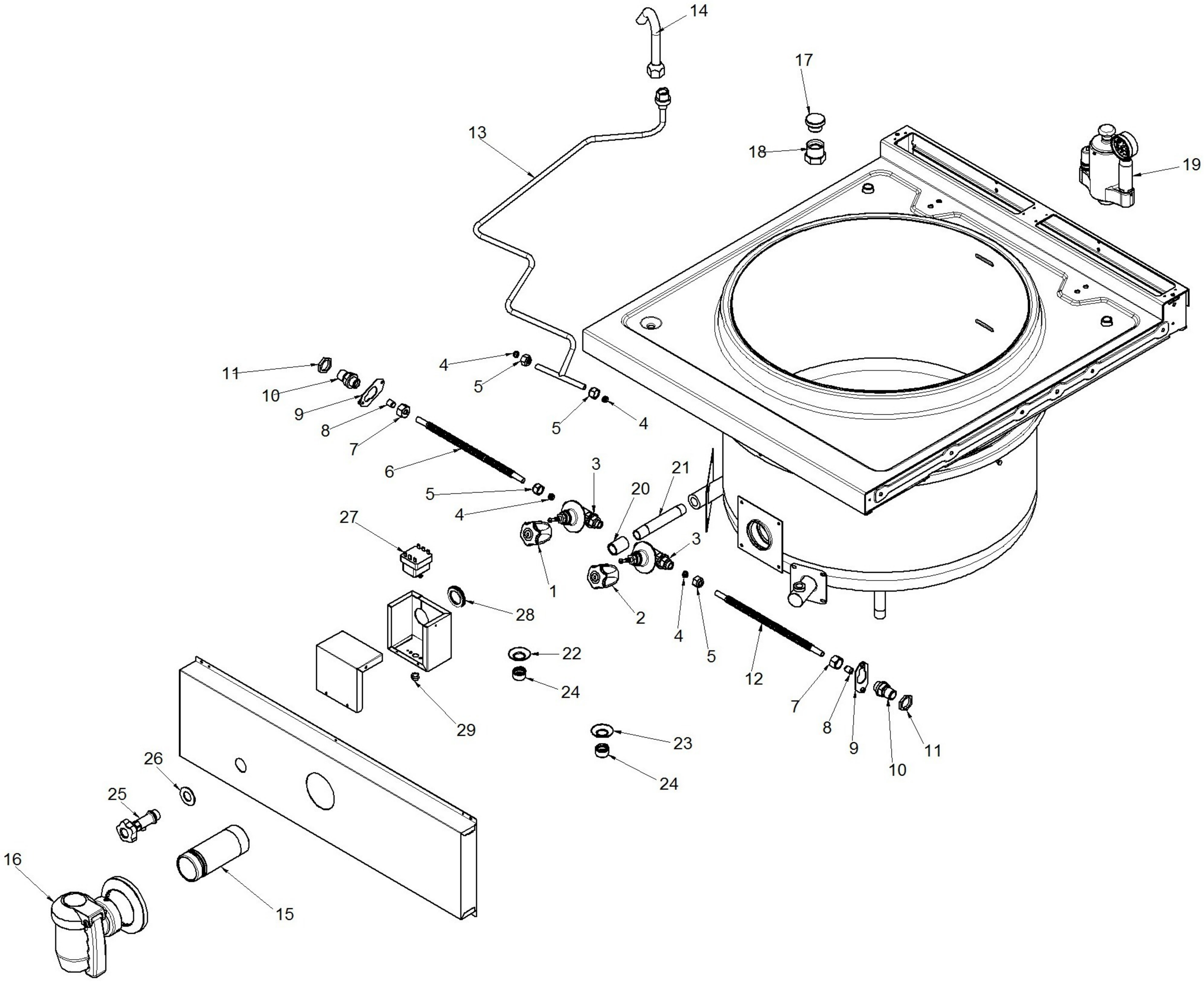
ANGELO PO - PENTOLA GAS INDIRETTA 140 L CON AUTOCLAVE
1N1PI2GA - E000350 - M.ALIM.ACQUA-SCARICO - 01-04-2016 »